第９７回全国高等学校野球選手権栃木大会
組合せ

期　　日　　平成２７年７月１１日～２６日の１２日間
会　　場　　県：栃木県総合運動公園野球場　　清：宇都宮清原球場　　栃：栃木市総合運動公園硬式野球場
開 会 式　　平成２７年７月１１日（土）午前９：００～　栃木県総合運動公園野球場（雨天順延）
開始時間　　①９：００　②１１：３０　③１４：００
ただし、開会式当日（県①１０：５０　②１３：２０　清①１１：３０　②１４：００
決勝（清　１０：００）
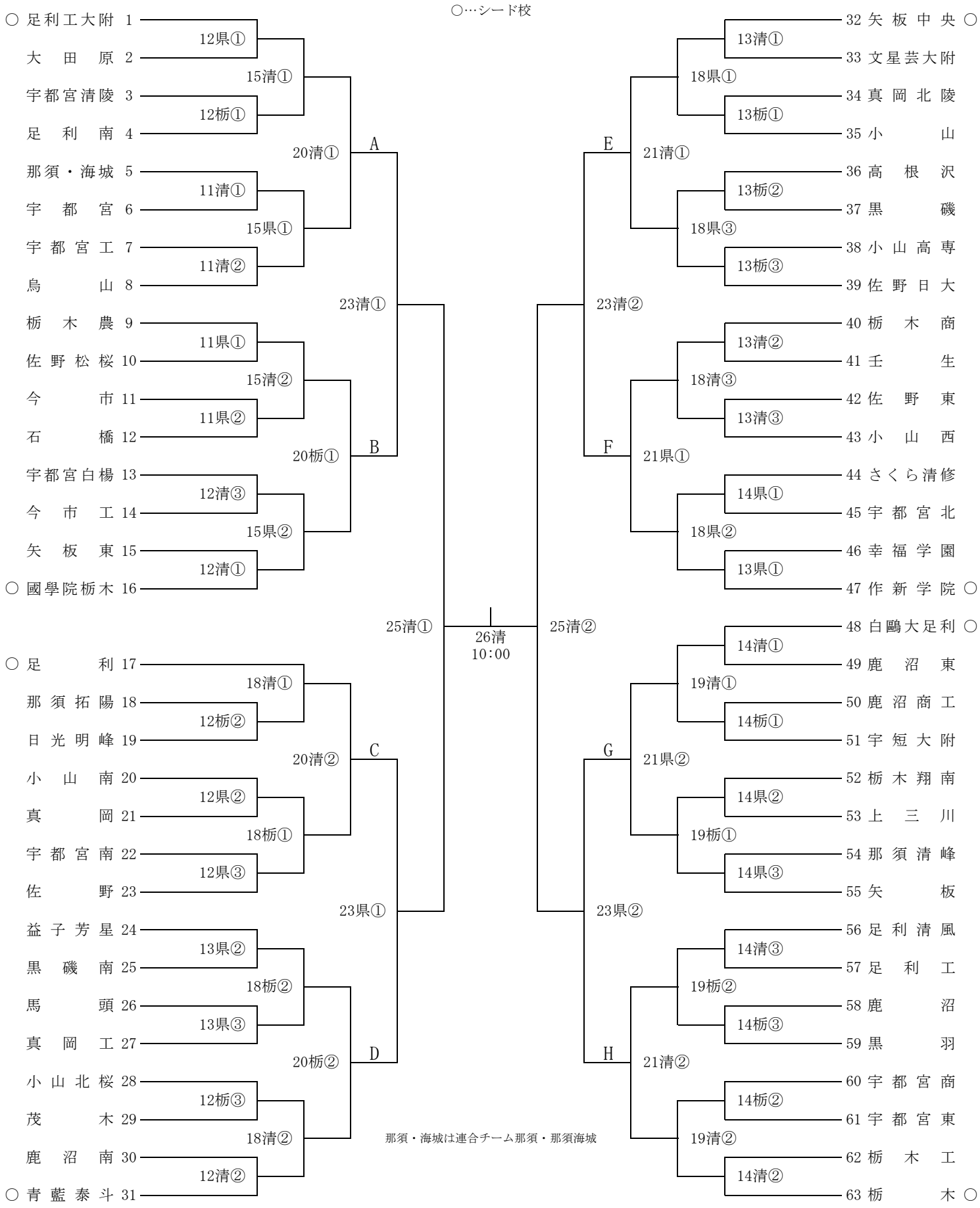
○…シード校